Escritorio para el docente

CARACTERÍSTICAS:

- Medidas generales:

- Largo: 1100mm
- Ancho: 500mm
- Altura: 750mm

- Tableros de melamine de 18mm de espesor con tapacanto de 3mm:

- Tablero superior con agujero para pasacables.
- Tablero inferior para teclado y mouse.

- Estructura metálica de tubo cuadrado de 1 1/2"x1 1/2"x1.5mm, conformado por:

- Marco, 04 patas y 03 amarres.
- Las patas llevarán regatones antideslizantes.
- Aletas de sujeción para amarre con tablero.
- 02 cajones en el extremo derecho de un ancho de 40cm, los cajones serán elaborado de metal de 1mm de espesor.

- Acabados:

- Estructura metálica: Pintura electrostática color gris
- Tableros: RAL 7035

Industrias Roland Print
Material Didáctico Manipulativo
INDUSTRIAS ROLAND PRINT S.A.C

Mesa de laptop para estudiante (600x500x760)

CARACTERÍSTICAS:

- Medidas generales:

  - Largo: 600mm
  - Ancho: 500mm
  - Altura: 760mm

- Tablero de melamine de 18mm de espesor con tapacanto de 3mm.

- Estructura metálica de tubo cuadrado de 1 1/2"x1 1/2"x1.5mm, conformado por:

  - Marco, 04 patas y 03 amarres.
  - Las patas llevarán regatones antideslizantes.
  - Aletas de sujeción para amarre con tablero.

- Acabados:

  - Estructura metálica: Pintura electrostática color gris
  - Tablero: RAL 7035

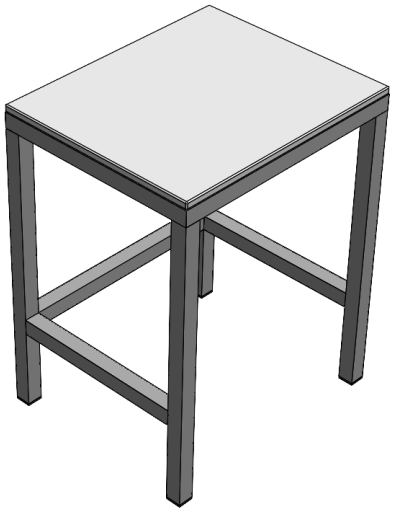

Mesa de apoyo

CARACTERÍSTICAS:

- Medidas generales:

  - Largo: 900mm
  - Ancho: 600mm
  - Altura: 900mm

- Tablero superior e inferior de melamine de 18mm de espesor con tapacanto de 3mm.

- Estructura metálica de tubo cuadrado de 1 1/2"x1 1/2"x1.5mm, conformado por:

  - Marco, 04 patas y 04 amarres.
  - Las patas llevarán regatones antideslizantes.
  - Aletas de sujeción para amarre con tableros.

- Acabados:

  - Estructura metálica: Pintura electrostática color gris
  - Tableros: RAL 7035

Industrias Roland Print
Material Didáctico Manipulativo
INDUSTRIAS ROLAND PRINT S.A.C

Mesa discapacitado

CARACTERÍSTICAS:

- Medidas generales:

- Largo: 850mm
- Ancho: 700mm
- Altura variable: 700 a 900mm

- Tablero de melamine de 18mm de espesor con tapacanto de 3mm, cuenta con una escotadura de R=0.30 m.

- Estructura metálica de tubo cuadrado de 1 1/2"x1 1/2"x1.5mm, conformado por:

- Estructura superior (regulable) con aletas de sujeción para amarre con tablero.
- Estructura inferior con niveladores antideslizantes.

- Acabados:

- Estructura metálica: Pintura electrostática color gris
- Tablero: RAL 7035

Mesa de trabajo de acero (1800x900x850mm)

CARACTERÍSTICAS:

- Medidas generales:

  - Largo: 1800mm
  - Ancho: 900mm
  - Altura: 850mm

- Encimera de acero reforzado de 3/16" de espesor con doblez de 60mm.

- Refuerzos de esquina de acero de calibre 7 para mayor resistencia.

- Estructura de perfil angular de 2"x2"x1/4”.

- Bandeja metálica inferior de 2mm de espesor.

- Acabado de pintura electrostática color gris

- Las patas llevarán regatones antideslizantes.

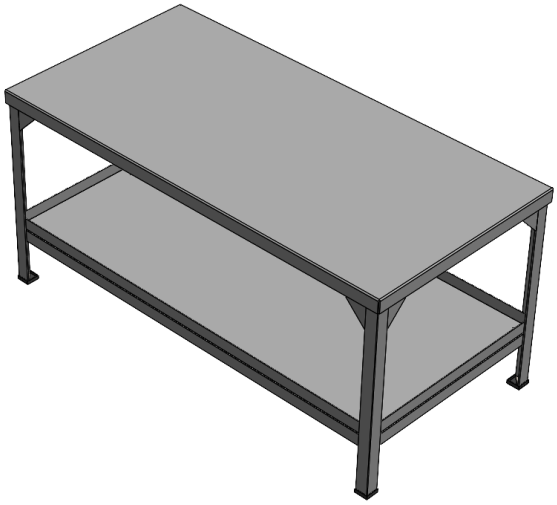

Mueble bajo (1000x600x900 mm)

CARACTERÍSTICAS:

- Medidas generales:

  - Largo: 1000mm
  - Ancho: 600mm
  - Altura: 900mm

- Construido de tableros de melamine tropicalizado de e = 18mm.

- Repisas de melamine tropicalizado de e = 18mm fijado mediante tornillos.

- Bisagras tipo cangrejo de 110°-35mm con doble baño de níquel.

- Se colocarán 2 bisagras como mínimo por cada hoja de puerta, con cierre retardado.

- Las puertas deberán contar con tiradores de acero inoxidable, sujetados mediante tornillos.

- Todas las uniones estarán realizadas con tornillos tipo SPAX.

- Las uniones y bordes estarán limpios de rebabas, suave al tacto.

- Acabado: RAL 7035

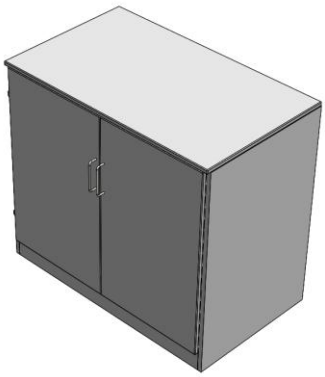

Anaquel de metal (1000x400x1800 mm)

CARACTERÍSTICAS:

- Medidas generales:

- Largo: 1000mm
- Ancho: 400mm
- Altura: 1800mm

- Cuatro perfiles de ángulos ranurados de acero LAF de 1 1/2"x1 1/2"x2mm, en la parte inferior llevará regatones.

- Cinco bandejas de lámina de acero LAF de e = 0.8mm.

- Cuarenta esquineros de 0.8mm de espesor.

- Llevará pernos y tuercas.

- Acabado de pintura electrostática color gris

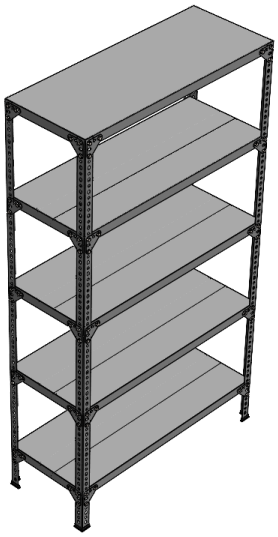

Armario de metal (1000x400x1800 mm)

CARACTERÍSTICAS:

- Medidas generales:

- Largo: 1000mm
- Ancho: 400mm
- Altura: 1800mm

- Fabricado con plancha de acero LAF de 1.2 mm de espesor.

- Armario con dos puertas batientes y cerradura con manija, con tres bisagras internas por puerta.

- Cuenta con 5 bandejas horizontales regulables en altura, y cremalleras para soportar las bandejas.

- Soporte de 4 patas de tubo cuadrado de 1 1/2"x1 1/2"x1.2mm de espesor con niveladores.

- Acabado de pintura electrostática color gris

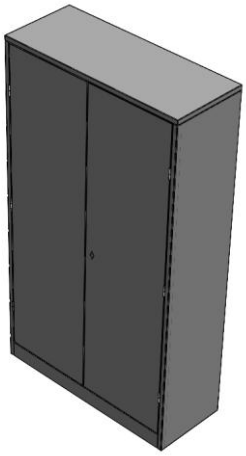

Silla para estudiante

CARACTERÍSTICAS:

- Medidas generales:

  - Largo: 630mm
  - Ancho: 600mm
  - Altura con regulación entre: 400 a 550mm

- Soporte central de acero tubular redondo, de Ø 2" y 1.2mm de espesor.

- Cinco patas fabricadas en acero de Ø1 1/2"x1.2mm, con garruchas de Ø2”.

- Posee regulación de altura mediante un cilindro neumático, con un desplazamiento de 150mm.

- Asiento y respaldar tapizado.

- Acabados:

  - Estructura metálica: Pintura electrostática color gris
  - Asiento y respaldar tapizado: Color gris (similar al RAL 7035 según EETT)

Silla para docente

CARACTERÍSTICAS:

- Medidas generales:

  - Largo: 630mm
  - Ancho: 600mm
  - Altura con regulación entre: 400 a 550mm

- Soporte central de acero tubular redondo, de Ø 2" y 1.2mm de espesor.

- Cinco patas fabricadas en acero de Ø1 1/2"x1.2mm, con garruchas de Ø2”.

- Posee regulación de altura mediante un cilindro neumático, con un desplazamiento de 150mm.

- Asiento y respaldar tapizado.

- Acabados:

  - Estructura metálica: Pintura electrostática color gris
  - Asiento y respaldar tapizado: Color gris (similar al RAL 7035 según EETT)

Armario móvil para laptop

CARACTERÍSTICAS:

- Medidas generales:

- Largo (incluido asas): 900mm
- Ancho: 750mm
- Altura: 1610mm

- Características estructurales:

- Cantidad de Laptop (40) apilación en forma vertical.
- 02 ventiladores para refrigeración interna y ranuras para circulación de aire.
- 02 puertas de apertura con mecanismo de bloqueo.
- 04 garruchas de poliuretano de Ø4”, 02 de ellas con frenos.
- Bisagras 180°.
- 02 asas metálicas, para facilitar su transporte o desplazamiento.
- Acabado de pintura en polvo aplicado electrostáticamente RAL 9005.

- Conexión:

- Fuente de alimentación 220v, con línea tierra.
- 40 tomas eléctricas para alimentación de los equipos, tipo schucko.
- 08 tomas para conexiones eléctricas de otros componentes.

- Seguridad y protección:

- 01 interruptor termomagnético, protegidos con 01 diferencial para un correcto funcionamiento.
- Cuenta con un led de funcionamiento, indicativo de encendido a paso de energía.
- Permite programar los ciclos de carga.
- Certificación CE y/o RoHS.
- GARANTÍA: Tres (03) años.

Industrias Roland Print
Material Didáctico Manipulativo

INDUSTRIAS ROLAND PRINT S.A.C

Armario móvil para laptop

Armario multimedia

CARACTERÍSTICAS:

- Medidas generales:

- Largo (incluido asas): 845mm
- Ancho: 520mm
- Altura: 900mm

- Características:

- Cuenta con tres repisas de altura regulable para alojar diferentes tamaños de equipamiento.
- Cuenta con 04 garruchas de poliuretano de Ø3”, 02 de ellas con frenos.
- La bandeja del proyector se desliza hacia fuera para su uso.
- Cuenta con asas laterales para facilitar su traslado y movimiento.
- Las puertas llevan cerradura con llave.
- La plancha trasera cuenta con rejillas para ventilación la cual representa el 20% de la plancha total.
- Cuenta en la parte interior del mueble con una regleta de 6 tomas tipo schucko con interruptor luminoso y toma de tierra.
- Cuenta con salida de un cable de calibre 2.5 m2 (mínimo), vulcanizado y de 5m de longitud.
- Las repisas cuentan con pasacables para la conexión de los equipos a la regleta.
- Acabado de pintura en polvo aplicado electrostáticamente RAL 9005.

Industrias Roland Print
Material Didáctico Manipulativo

INDUSTRIAS ROLAND PRINT S.A.C

Armario multimedia